Il-Granmastri li bnew il-fortifikazzjonijiet tal-Mellieħa u l-inħawi

David Bartolo
B. European Studies with History (Hons)(Melit.)

Il-Mellieħa u l-inħawi vasti tagħha minn dejjem offrew sfida kbira matul iż-żmien biex dawn setgħu jiġu mgħammra b'difiżi ta' ċertu livell u protetti sew mill-attakki u anki minn xi invażjoni mill-għadu.

Minħabba l-aspett naturali tal-kosta ta' dawn l-inħawi, fejn insibu diversi daħliet u bajjiet kennija u anki xi wħud minnhom mistura sew, dawn l-inħawi kienu dejjem miftuħa għall-possibbiltà ta' attakki mill-għadu u ta' wġigħ ta' ras għal min kien jaħkem dawn l-gżejjer. Minħabba f'hekk ukoll, l-inħawi kienu kważi diżabitati għalkollox għax ħadd ma kellu moħħu mistrieħ li ma jisfax attakkat mill-pirati u meħud bħala lsir.

L-Ordni ta' San Ġwann

Fl-1530 il-gżejjer Maltin għaddew taħt l-Ordni tal-Kavallieri ta' San Ġwann. Dawn kienu gwerriera magħrufa imma xorta l-affarijiet ma marrux għall-aħjar. Dawn l-ħakkiema ġodda ma tantx xtaqu jiġu jgħammru f'Malta u baqgħu bil-ħsieb f'moħħhom li jerġgħu jirbħu lura Rodi fejn kienu qabel ġew hawn. Minħabba dan il-fattur m'għamlu xejn biex jiddefendu l-kosta għax ingħalqu ġewwa l-Birgu u l-inħawi. L-Assedju l-Kbir li seħħ fl-1565 bidel dan kollu. Meta l-invażuri Torok ma rebħux lil artna u telqu minn fejn ġew, l-Ordni ta' San Ġwann biddlet il-ħsieb u ddeċidew li jibqgħu jmexxu 'l pajjiżna.

Minħabba dan l-bdil fil-ħsieb, il-kavallieri bnew fortifikazzjonijiet biex il-gżejjer Maltin setgħu jiġu protetti aħjar. L-ewwel torri li bnew il-Kavallieri kien it-Torri Garzes fl-Imġarr, Għawdex. Dan inbena bil-flus li ħallew fil-wirt mill-Gran Mastru li minnu ħa ismu: Martin Garzes (1595-1601). Kellhom imma jgħaddu 72 sena wara l-Assedju l-Kbir meta nbena l-ewwel torri fl-inħawi tal-Mellieħa, kif ħa naraw aktar fid-dettall. Matul il-perjodu ta' wara, f'diversi snin differenti l-Ordni ta'San Ġwann bniet sbatax-il fortifikazzjoni fl-inħawi tal-Mellieħa ta' diversi għamliet u forom, u nbena wkoll il-Palazz ta' Selmun, li jitqies dar iffortifikata.

Il-Gran Mastru Jean Paul Lascaris Castellar

Dan l-Gran Mastru Franċiż mil-Lingwa ta' Provence kien ġie elett fit-12 ta' Ġunju tal-1636 u miet fl-14 t'Awwissu tal-1657. Dan il-granmastru bena għaxar torrijiet madwar Malta u Għawdex; tmienja f'Malta u tnejn f'Għawdex. Minn dawn it-torrijiet inbnew tnejn fl-inħawi tal-Mellieħa li huma t-Torri ta' Għajn Tuffieħa, li nbena fl-1637 u t-Torri l-Aħmar jew ta' Sant Agata, li nbena fl-1647.

Il-bini tat-Torri ta' Għajn Tuffieħa kien tħallas mill-Università* kif kien ukoll gwarniġjon tiegħu ta' erba' persuni. Ta' min jgħid li dan it-torri flimkien ma' dak ta' Lippija huma l-uniċi torrijiet mibnija fil-Majjistral ta' Malta.

It-Torri l-Aħmar tlesta fl-20 ta' Novembru 1648 u tħallas ukoll mill-Università*. Intrama bl-artillerija fl-1649. Huwa kien ġie ddisinjat mill-inġinier militari Antonio Garsin li kien tħallas is-somma ta' mitt skud għall-mudelli tal-pjan u s-superviżjoni tax-xogħol tal-bini.

Dan il-granmastru dam 21 sena jmexxi lil Malta, li matulhom seħħu diversi riformi u anki ħafna taqlib. Dan it-taqlib kien ġej mill-inkwiet bejn Franza u Spanja li spiċċa fi gwerra. Dan it-taqbid ħoloq ħafna inkwiet fi ħdan l-Ordni għax ħafna kavallieri kienu

It-Torri l-Aħmar [https://dinlarthelwa.org/heritage-sites/managed-heritage-sites/st-agathas-tower-the-red-tower-Mellieħa/ aċċessat fit-28 ta' Lulju 2024]

ġejjin minn dawn iż-żewġ pajjiżi.

Fost il-ħafna riformi li seħħew insibu t-tkomplija tal-fortifikazzjonijiet fejn illum hemm il-Furjana, il-bini tal-isptar tal-Lazzarett, ġiet stabbilita l-librerija pubblika, ġiet restawrata l-Università*, ġew introdotti liġijiet ġodda u ngħata wkoll il-permess għall-ewwel stamperija.

Il-Gran Mastru Martino de Redin

De Redin kien kavallier Spanjol mil-Lingwa ta' Aragona. Laħaq granmastru fis-17 t'Awwissu 1657 u miet fis-6 ta' Frar 1660. Dan l-Gran Mastru huwa magħruf għat-tlettax-il torri li bena madwar Malta, fosthom dawk dak ta' Selmun jew ta' Għajn Ħadid, li nbena fl-1658 u tal-Aħrax, jew kif inhu magħruf, it-Torri l-Abjad.

Dawn it-torrijiet kellhom kontinġent ta' erba' persuni kull wieħed, li kienu bombardier u tliet assistenti, li kienu jitħallsu mill-Università*, fejn il-bombardier kien jitħallas 30 skud fis-sena u l-kumplament, 24 skud fis-sena.

It-Torri ta' Għajn Ħadid kien sewa s-somma ta 529.2.8 skud biex inbena u kien waqa' b'effett tat-terremot li seħħ fit-12 t'Ottubru 1856. Kulma fadal minnu llum huma l-fdalijiet tas-sular t'isfel. Il-kanun tiegħu flimkien mal-lapida ta' meta nbena llum jinsabu fil-ġnien tal-Pjazza tas-Salib fil-Mellieħa stess. Ta' min jgħid li dan kien l-ewwel torri li nbena mit-tlettax-il torri ta' De Redin.

It-Torri l-Abjad inbena għas-somma ta' 589.5.14 skud. Fil-perjodu ta' bejn l-1715 u l-1716 kellu żieda ta' batterija semiċirkulari fuq in-naħa ta' fuq il-baħar li tħares lejn Kemmuna. Dan kien ukoll jintuża bħala post fejn jinżammu l-ixkubetti tal-milizzja tal-kumpanija tan-Naxxar. Dan it-torri kien is-sitt wieħed li nbena minn dawn it-torrijiet.

Matul ir-renju qasir tiegħu ta' tliet snin ma kienx hemm ħafna affarijiet li seħħew apparti il-bini ta' dawn it-torrijiet. Dawn kienu nbnew bl-iskop li jieħdu post is-sittin posta tal-għassa mxerrdin madwar Malta li kienet tieħu ħsieb id-Dejma**.

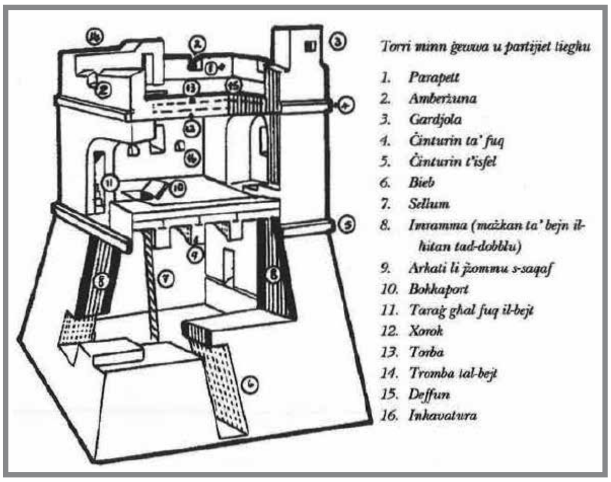

Kif kien l-intern tat-torrijiet ta' De Redin
[Ġrajjiet Malta, it-Tielet Ktieb, 2006]

Il-Gran Mastru Ramon Perellos y Roccafull

Gran Mastru Spanjol ieħor mil-Lingwa ta' Aragona kien Perellos. Dan sar granmastru fis-7 ta' Frar 1697 u miet fl-10 ta' Jannar 1720. Dan kien l-aktar granmastru li bena fortifikazzjonijiet fl-inħawi tal-Mellieħa, ħdax b'kollox. Dawn huma:

- Il-Batterija ta' Wied Musa
- Ir-Ridott tal-Bir
- Ir-Ridott tal-Qortin
- Il-Batterija tal-Armier
- Ir-Ridott tal-Armier
- Ir-Ridott tat-Torri l-Abjad
- Il-Batterija tal-Aħrax
- Il-Batterija ta' Qassisu
- Ir-Ridott ta' Vendome
- Il-Batterija tat-Tunnara
- Il-Batterija tal-Mistra.

Dawn il-fortifikazjonijiet inbnew biex jiddefendu l-bajjiet tal-Armier, l-Għadira u l-Mistra li kienu daħliet faċli għall-attakki u anki għal xi invażjoni. Dawn kienu nbnew wara insistenza qawwija minn diversi persuni militari fosthom il-Ġeneral Franċiż Philippe de Vendome.

Il-Gran Mastru Perellos huwa magħruf l-aktar għall-introduzzjoni tal-liġijiet merkantili li daħlu

Il-Gran Mastru Perellos f'waħda mill-arazzi
[https://timesofmalta.com/article/the-magnificent-flemish-tapestries-arrival-in-malta-in-1702.933661, aċċessat fit-28 ta' Lulju 2024]

fis-seħħ fl-4 ta' Settembru 1697 bħala l-Konsolat tal-Baħar, u li ħallas għall-Arazzi tal-Kon-Katidral ta' San Ġwann, sett ta' tnax-il waħda li nħadmu fil-fabbrika Gobelins fi Franza u li juru episodji mill-ħajja ta' Kristu u t-trijonf tal-Knisja Kattolika. Dawn kienu r-rigal li kien ta dan l-Gran Mastru lill-Ordni ta' San Ġwann kif kien obbligat li jagħmel kull granmastru u din kienet tissejjaħ il-Gioia.

Il-Gran Mastru Marc Antonio Zondadari

Dan il-kavallier Taljan laħaq Gran Mastru fit-22 ta' Jannar 1720 u miet fis-16 ta' Ġunju 1722. Huwa bena s-swar tal-Għadira.

Fi żmien dan il-granmastru, is-sitwazzjoni finanzjarja kienet ikkaratterizzata minn kontrolli fuq l-infiq pubbliku. Minħabba dawn l-miżuri, il-perjodu tal-maġisteru ta' dan l-granmastru kien nieqes minn proġetti ġodda kbar. Biex ipatti għal din il-miżura, Zondadari ddikjara l-port ta' Malta port miftuħ għan-negozju kollu mingħajr dwana.

Aspett ieħor negattiv kien li fl-istess perjodu Franza żvalutat il-munita tagħha u dan ħalla effett ħażin fuq l-Ordni ta' San Ġwann għall-fatt li din kellha artijiet estensivi f'dan il-pajjiż minn fejn kienu jidħlu renti konsiderevoli u b'dan l-effett id-dħul naqas sew.

Il-Gran Mastru Manoel Pinto De Fonseca

Dan l-kavallier Portugiż mil-Lingwa ta' Kastilja laħaq Gran Mastru fit-18 ta'Jannar 1741 u miet fl-24 ta'Jannar 1773. Huwa bena s-swar tal-Armier.

Dan il-granmastru kellu renju twil 32 sena, li kien l-itwal wieħed ta' granmastru. Il-maġisteru tiegħu kien wieħed li ħalla diversi impatti. Huwa jibqa' magħruf bħala Prinċep u renjant ta' pajjiż, u beda jġib kuruna rjali fuq l-arma tiegħu. Xtaq ukoll li jkabbar ir-renju billi jakkwista l-gżira ta' Korsika fl-1763 mill-ħakma ta' Ġenova, ħaġa li ma rnexxietx.

Huwa ta ismu lir-raħal ta' Ħal Qomi, Casal Pinto, u ffaċċja konġura mill-ilsiera imma l-komplott kien inkixef qabel ma seħħ. Żgur u mhux

***Il-bust ta' Pinto fuq il-bieb prinċipali tal-Berġa ta' Kastilja** [https://www.flickr.com/photos/albireo2006/8304497160, aċċessat fit-28 ta' Lulju 2024]*

forsi li apparti dawn u tant oħrajn, huwa jibqa' jissemma li fi żmienu nbnew l-Berġa ta' Kastilja u l-imħażen ta' Pinto fix-xatt tal-Belt Valletta. Tajjeb li ngħidu li xi fortifikazzjonijiet minn dawn huma preservati sewwa bħalma huwa t-Torri l-Aħmar, li hu taħt il-kura ta' Din l-Art Ħelwa, u l-Batterija tat-Tunnara li hija fil-kura tal-Art Club 2000. Dawn jiftħu għall-pubbliku b'mod regolari. It-Torri l-Abjad jinsab miexi ukoll fl-istess direzzjoni u bħalu wkoll il-Batterija tal-Mistra. It-Torri ta' Għajn Tuffieħa kien ġarrab ħsarat kbar wara maltempata ftit taż-żmien ilu u qed issirlu t-tiswija. Mhux hekk nistgħu ngħidu għall-fortifikazzjonijiet l-oħra. Diversi minnhom ġarrbu ħsarat kbar u anki xi wħud sparixxew jew kważi, matul iż-żmien.

Tajjeb li kulħadd jibda japprezza aktar dawn il-postijiet li nbnew biex jiddefendu l-antenati tagħna u l-inħawi tagħhom. Tajjeb ukoll li jibqa' jsir restawr ta' dawn il-postijiet biex jibqgħu jinżammu minn ġenerazzjoni għal oħra bħala tifkira tal-qalbiena ta' żmien l-imgħoddi.

* Il-Gvern lokali ta' dak iż-żmien u mhux l-Università akkademika.

** Din kienet il-milizzja Maltija fi żmien il-Medju Evu u fi żmien il-ħakma tal-Ordni ta' San Ġwann.

***Il-Berġa tal-Baviera, il-palazz ta' Zondadari qabel sar Gran Mastru** [https://www.guidememalta.com/en/this-stunning-auberge-in-valletta-is-getting-a-much-needed-facelift-and-is-looking-fab, aċċessat fit-28 ta' Lulju 2024]*

Bibjografija

Freller, Thomas & Cilia, Daniel (2010), *Malta – The Order of St John*, Midsea Books Ltd.

Friggieri, Malcolm (1995), *Grandmaster Martin De Redin's coastal towers*, teżi mhux ippublikata.

Grima, Joseph F. (2001), *Żmien il-Kavallieri f'Malta 1530-1798*, Pubblikazzjonijiet Indipendenza.

Muscat, Jimmy & Muscat, Jonathan (2012), *Fortifications of the Knights Hospitalliers in Mellieħa*, A&M Printing, Qala'.

Scerri, L. J. et al. (1993), *The Grand Massters of Malta, A Supplement of Heritage*, Midsea Pubblications.

Spiteri, Stephen (1994), *Fortresses of the cross: Hospitaller military architecture, 1136-1798*, Heritage Interpretation Services.